BRACKET E-2A GY

INSERT POUR MONTAGE DES DÉTECTEURS RIDEAU AGATE/AOCD–260

BRACKET E–2A GY est un composant du support de distance pour montage plafond–mur **BRACKET E**.

L'insert permet de monter les détecteurs **AGATE** / **AOCD–260** :

- directement sur une surface plane
- sur le support **BRACKET A** / **BRACKET B**.

L'insert BRACKET E–2A GY est monté sur le corps **BRACKET E–1 (GY)**.

Le capteur de sabotage **BRACKET E–6** est monté sur BRACKET E–2A.

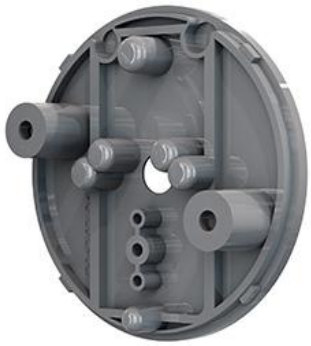

Le produit présenté sur les photos peut différer par rapport à l'aspect réel du produit. Les informations présentées sur le site concernant les descriptions des produits n'ont qu'un caractère informatif.